Vetreria Coop. Piegarese

CLIENTE: / *CLIENT:* STANDARD

ARTICOLO: / *PRODUCT:* COSTOLATA cc 1000 R.M.

DIS / *DWG* **3541** REV 03

N°SCHEDA: / *DATA SHEET:* **3541-02**

PIEGARO 16/08/2018

CARATTERISTICHE
SPECIFICATIONS

CONTENITORE "RECIPIENTE MISURA" (DIRETTIVA 75/107/CEE) *CONTAINER "MEASURING CONTAINER" (DIRECTIVE 75/107/CEE)*		
PESO VETRO: *WEIGHT:*		~ 500 g
CAPACITA' RASO BOCCA: *BRIMFULL CAPACITY:*		1020 cc
CAPACITA' LIVELLO: *FILLPOINT CAPACITY:*		1000 cc
LIVELLO RIEMPIMENTO: *FILLPOINT:*		55 mm
IMBOCCATURA: *FINISH:*		
TAPPO MECCANICO *MECHANICAL STOPPER*		
FORO MINIMO PASSANTE: *MINIMUN THROUGH BORE:*		Ø 17 mm
RESISTENZA AL SALTO TERMICO: *THERMAL SHOCK RESISTANCE:*	(UNI 9303)	38 °C
RESISTENZA AL CARICO ASSIALE: *VERTICAL LOAD RESISTANCE:*	(UNI 9035)	300 Kg
PRESSIONE DI PICCO: *PEAK PRESSURE:*	(UNI 7458)	2.0 Bar
RESISTENZA ALL'URTO: *IMPACT RESISTANCE:*	(UNI 9302)	70 cm/s
TOLLERANZE: *TOLLERANCES:*		
CAPACITA': *CAPACITY:*	(CE.T.I.E. DT 2)	± 10 cc
VERTICALITA': *VERTICALITY:*	(CE.T.I.E. DT 2)	± 3.3 mm
AVVALLAMENTO FACCE: *SINKING SIDE:*		± 1.5 mm
TRATTAMENTI SUPERFICIALI: *SURFACE TREATMENTS:*		
A CALDO: *HOT END COATING:*	(CE.T.I.E. DT 13)	SI YES
A FREDDO: *COLD END COATING:*	(CE.T.I.E. DT 13)	SI YES

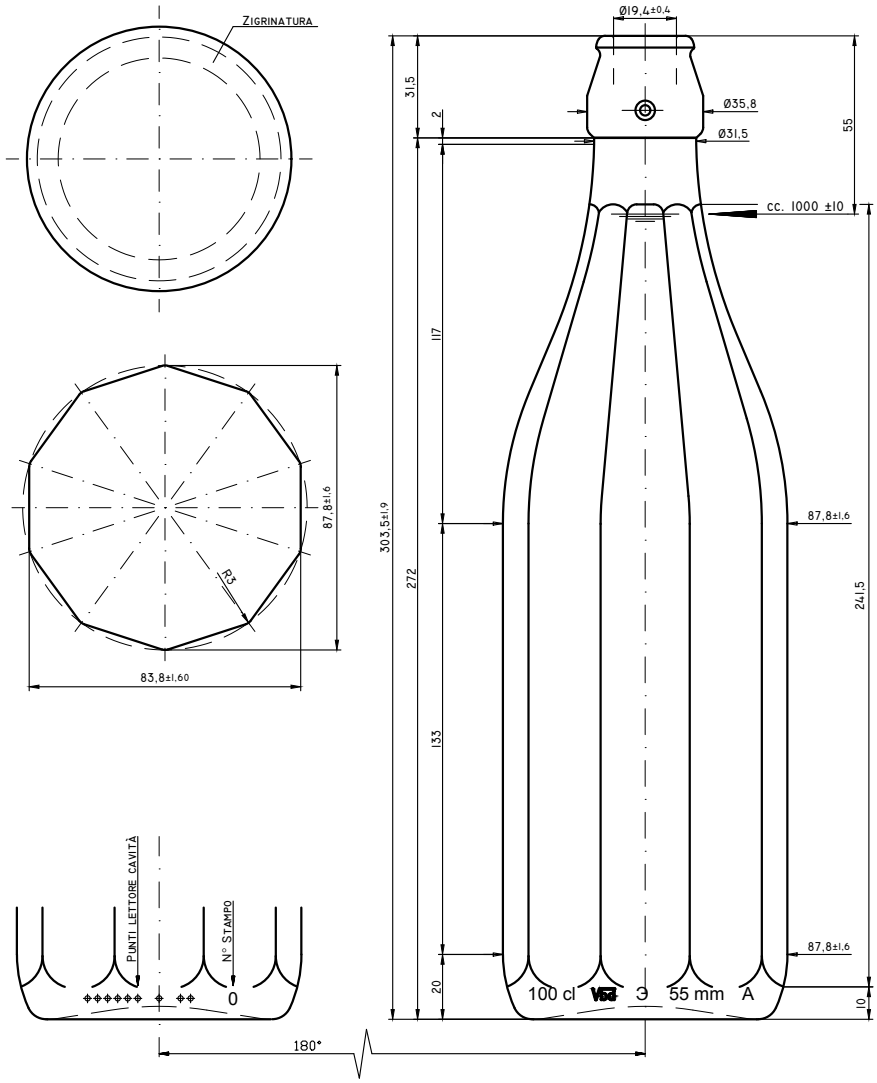

- Contenitore conforme al d.m. italiano del 21/03/1973 "Disciplina igenica degli imballaggi, recipienti, utensili, destinati a venire in contatto con le sostanze alimentari o con sostanze d'uso personale", e successivi aggiornamenti (recepimento direttive 82/711/CEE, 82/572/CEE 90/128/CEE, 92/39/CEE e successivi aggiornamenti).
  Container conform to d.m. italian 21/03/1973 "Disciplina igenica degli imballaggi, recipienti, utensili, destinati a venire in contatto con le sostanze alimentari o con sostanze d'uso personale", and amendments (application directive 82/711/CEE, 82/572/CEE 90/128/CEE, 92/39/CEE and amendments).
- I valori di resistenza alla pressione interna, sono garantiti solo in osservanza di un corretto ciclo di imbottigliamento che rispetti sia i parametri sopra indicati sia l'esatto livello di riempimento.
  The values of resistance to internal pressure are guaranteed only in observance of a correct bottling cycle that respects both the above parameters and exact filling level.
- Tali contenitori, impiegati in osservanza a quanto riportato sulla presente scheda tecnica, avranno valori medi di rottura in linea molto contenuti.
  Such containers, used in compliance with the information contained in this data sheet, will have average values of breakages very low.

PALLETTIZZAZIONE
PALLETTIZATION

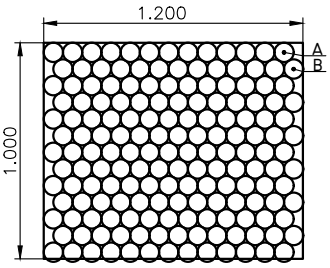

A	7	File da *Rpws with*	13	Cont. *Pcs.*
B	6	File da *Rpws with*	13	Cont. *Pcs.*
C	0	File da *Rpws with*	0	Cont. *Pcs.*
D	0	File da *Rpws with*	0	Cont. *Pcs.*
	169	Cont. per Piano *Pcs. for Layer*		

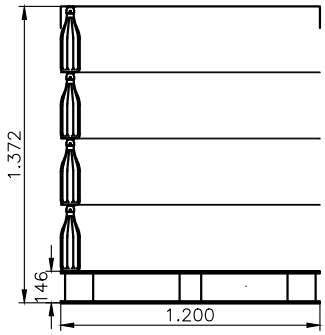

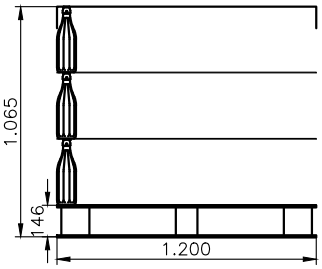

Piani n° / Layer n°	4	3
N° contenitori pallet / Total pcs.	676	507
Peso vetro pallet Kg / Glass weight Kg	338	236
Peso lordo pallet Kg / Total weight Kg	358	256
Altezza Pallet mm / Wood Pal. Height mm	1372	1065
Tipo pedana / Pallet type	AP	
Intercalare / Layerpad	Plastica / Plastic	
Coperchio / Cover	Cartone / Carton	
Tubolare / Coverpallet film	Polietilene / Polyethylene	
Interc.sotto cappello / Layerpad under cover	No / No	
Reggia / Stripping	No / No	
Foglio su pianale / Film over pallet	Si / Yes	
Per accettazione / Approved		
Data / Date		

WE RESERVE ALL RIGHTS IN THIS DOCUMENT AND IN THE INFORMATION CONTAINED THERIN REPRODUCTION, USE OR DISCLOSURE TO THIRD PARTIES WITHOUT EXPRESS AUTHORITY IS STRICTLY FORBIDDEN!

A NORMA DELLE VIGENTI LEGGI E VIETATA LA RIPRODUZIONE O IL PASSAGGIO A TERZI DEL PRESENTE DISEGNO SENZA LA NOSTRA AUTORIZZAZIONE

LE QUOTE IMPEGNATIVE SONO SOLO QUELLE CON TOLLERANZA